You CanDo® it

Steigerhout - Buitenkeuken

Voorbeeld

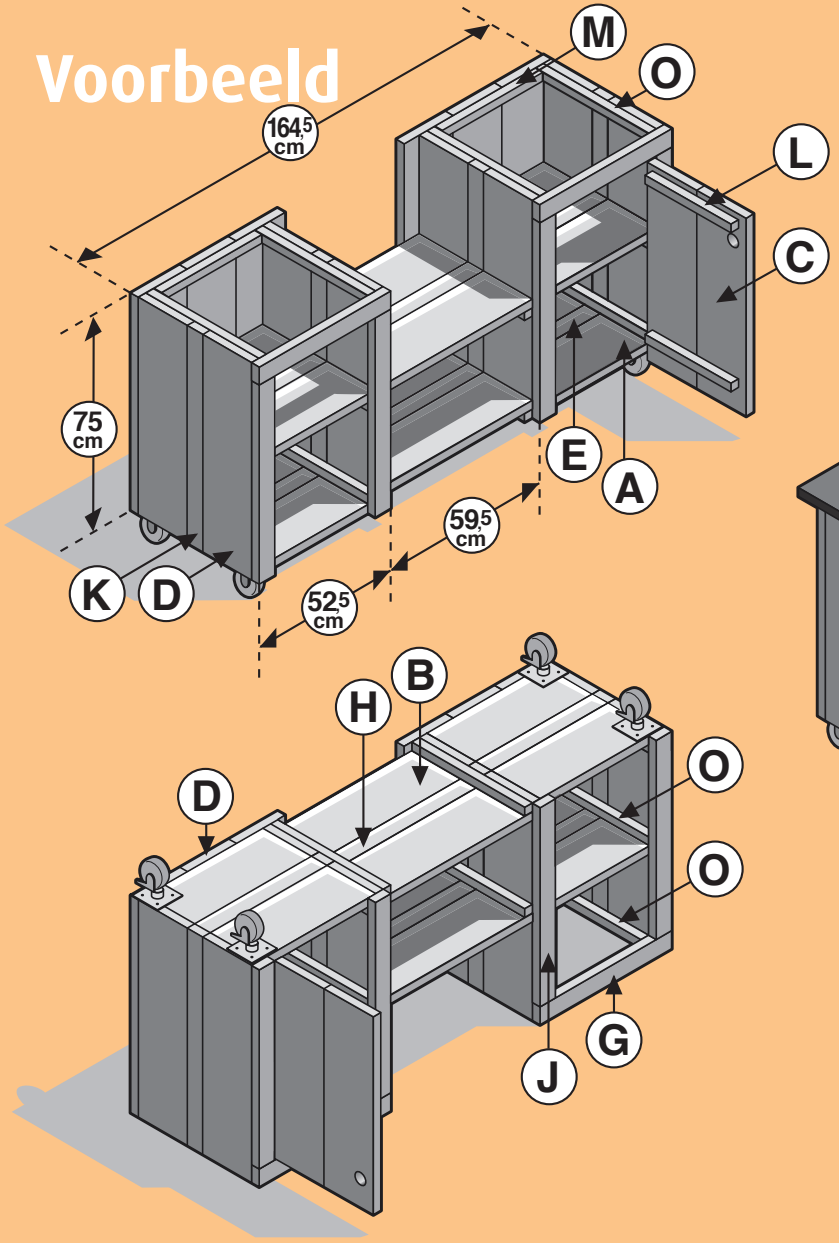

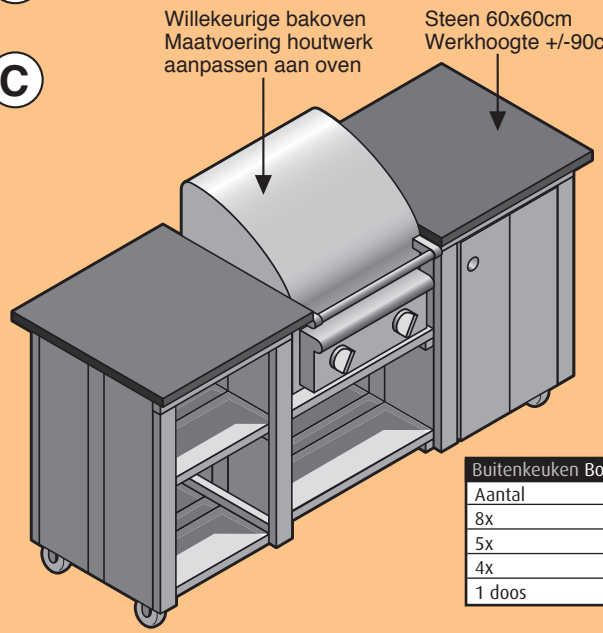

Buitenkeuken Boodschappenlijst			
Aantal	Materiaal	Afmeting	Lengte
8x	Steigerhout	30 x 195 mm	2500 mm
5x	Verbindingslat breed	30 x 62 mm	2500 mm
4x	Verbindingslat smal	30 x 30 mm	2500 mm
1 doos	Zelfborende schroef	5 x 50 mm, 200 st	

Buitenkeuken Onderdelenlijst				
Item	Aantal	Materiaal	Afmeting	Lengte
A	8x	Steigerhout	30 x 195 mm	465 mm
B	4x	Steigerhout	30 x 195 mm	595 mm
C	2x	Steigerhout	30 x 195 mm	683 mm
D	14x	Steigerhout	30 x 195 mm	750 mm
E	4x	Verbindingslat breed	30 x 62 mm	465 mm
G	2x	Verbindingslat breed	30 x 62 mm	525 mm
H	2x	Verbindingslat breed	30 x 62 mm	595 mm
J	4x	Verbindingslat breed	30 x 62 mm	688 mm
K	4x	Verbindingslat breed	30 x 62 mm	750 mm
L	2x	Verbindingslat smal	30 x 30 mm	340 mm
M	2x	Verbindingslat smal	30 x 30 mm	400 mm
O	16x	Verbindingslat smal	30 x 30 mm	450 mm
	+/-200x	Zelfborende schroef 5 x 50 mm		
		Scharnieren voor deurtje rechts		